MP - R350V Montavimo plokštės montavimo instrukcija

1. Atsukite 2 varžtus ir nuimkite dekoratyvinį dangtelį.
2. Nuimkite virtuvinio gartraukio atšakos kamštį.
3. **SVARBU:** Jei virtuvinis gartraukis nebus jungiamas prie vėdinimo įrenginio, įstatykite kamštį į gartraukio atšaką plokštėje.
4. Pakabinkite montavimo plokštę ant srieginių strypų (M8) ir ją išlyginkite horizontaliai. Prijunkite ortakius.
5. JEI REIKIA: Papildomai galite pritvirtinti montavimo plokštę prie sienos ar pertvaros. Naudokite mažiausiai tris varžtus.
6. Pakelkite vėdinimo įrenginį ir tvirtai prispauskite jį prie tvirtinimo plokštės apačios, kol abiejose pusėse esantys fiksavimo kabliai užsifiksuos, o dvi plokštės kampuose bus visiškai įtrauktos.
7. Vėl uždėkite dekoratyvinį dangtelį.
8. JEI REIKIA: Jei ateityje norėsite nuimti vėdinimo įrenginį, atsukite dekoratyvinį dangtelį ir patraukite abi plokšteles. Taip atlaisvinsite tvirtinimo kablius ir įrenginį bus galima nuleisti žemyn.

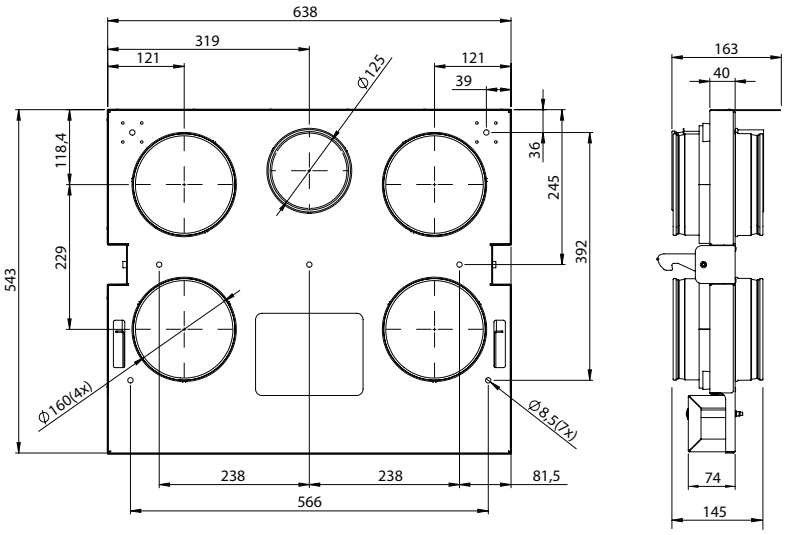

1

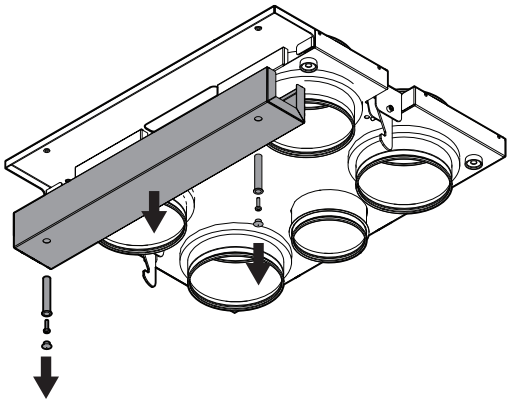

2

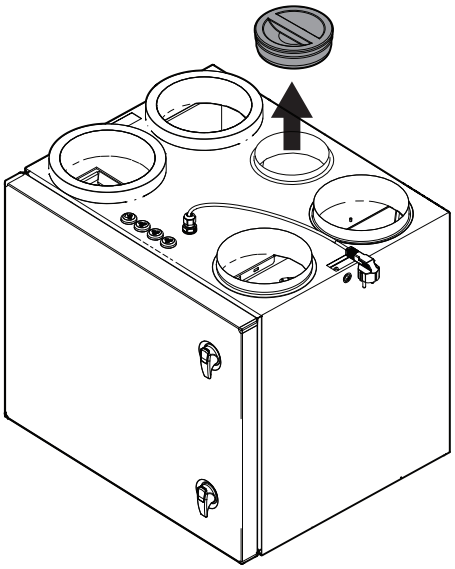

3

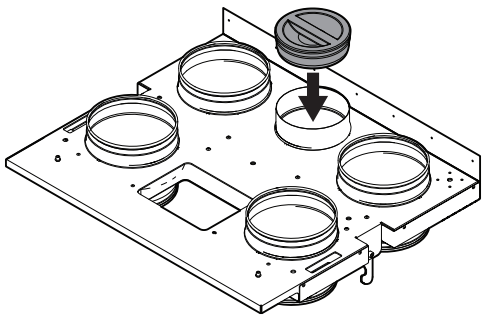

4

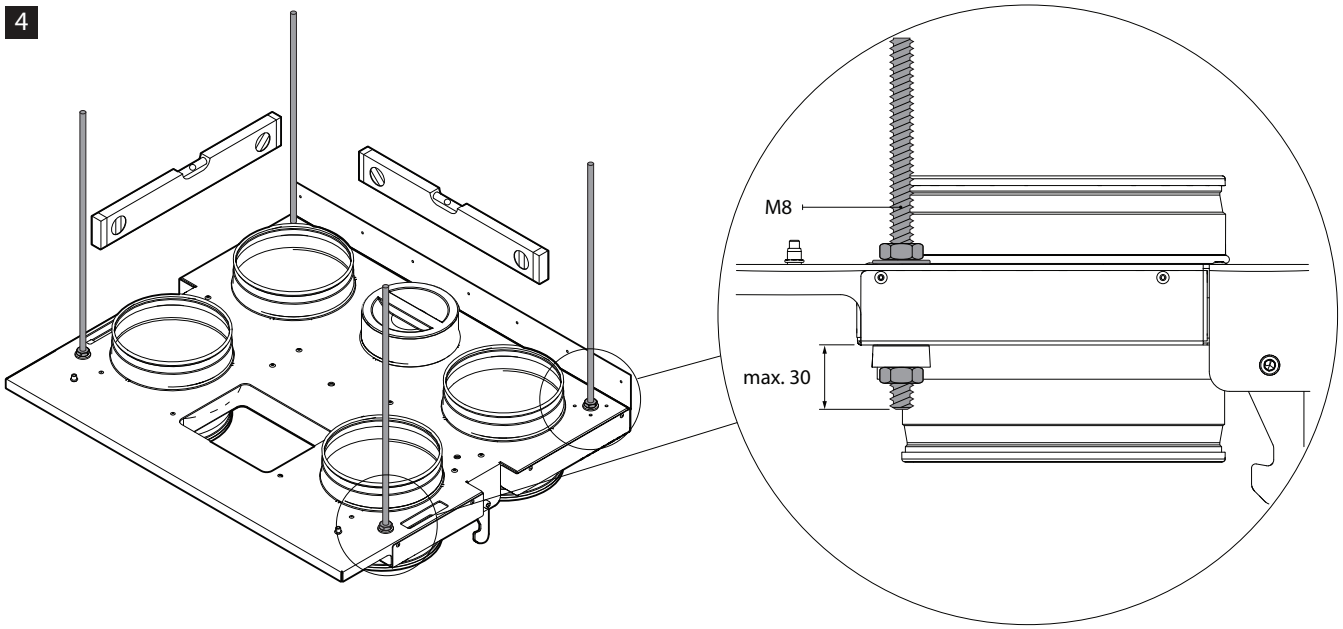

5

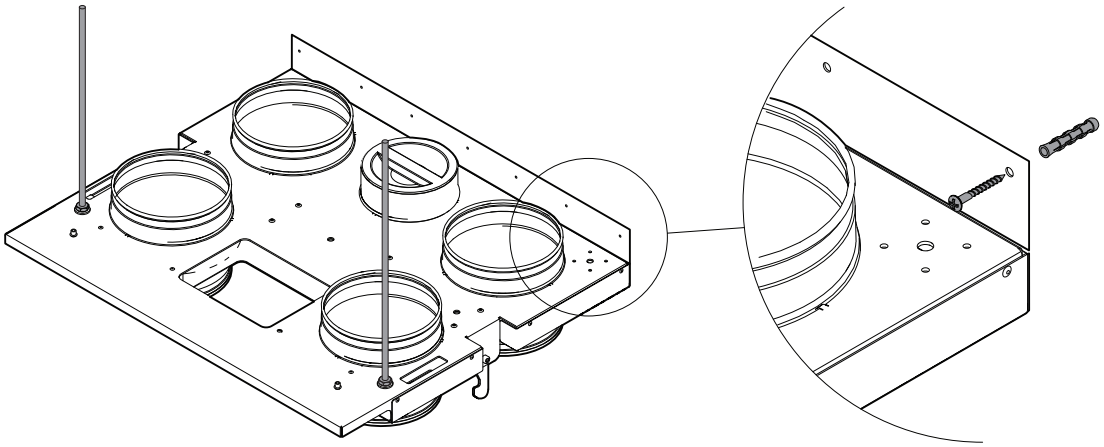

6

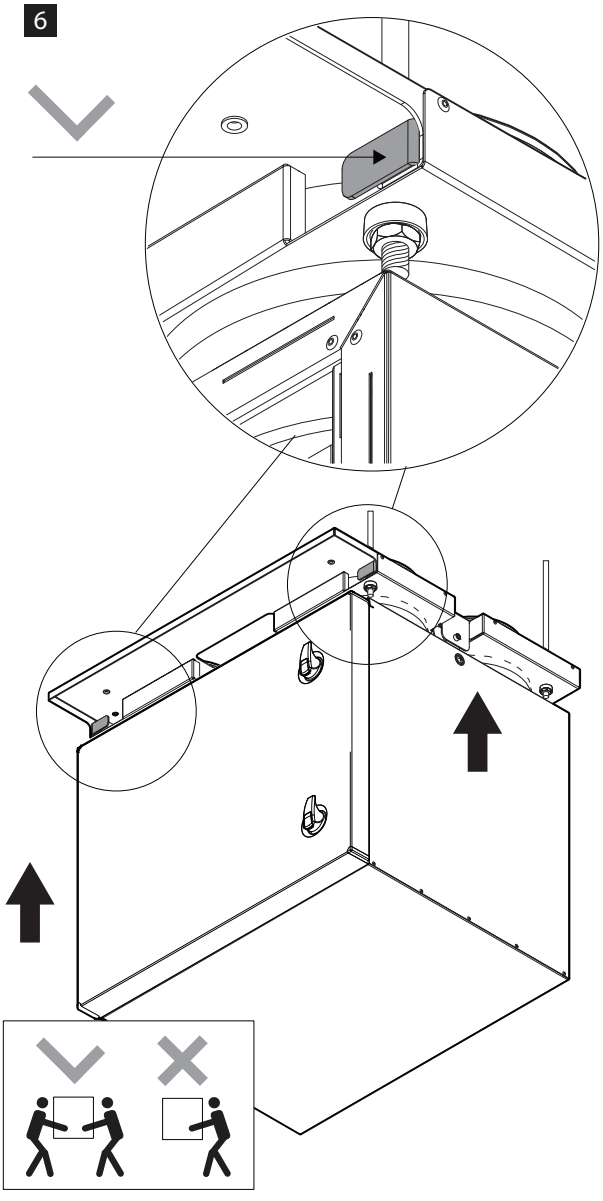

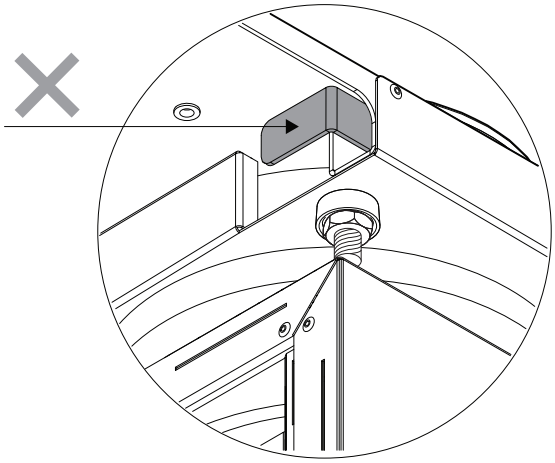

7

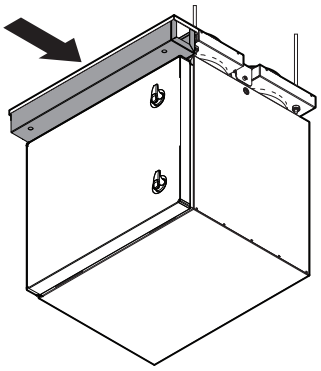

8

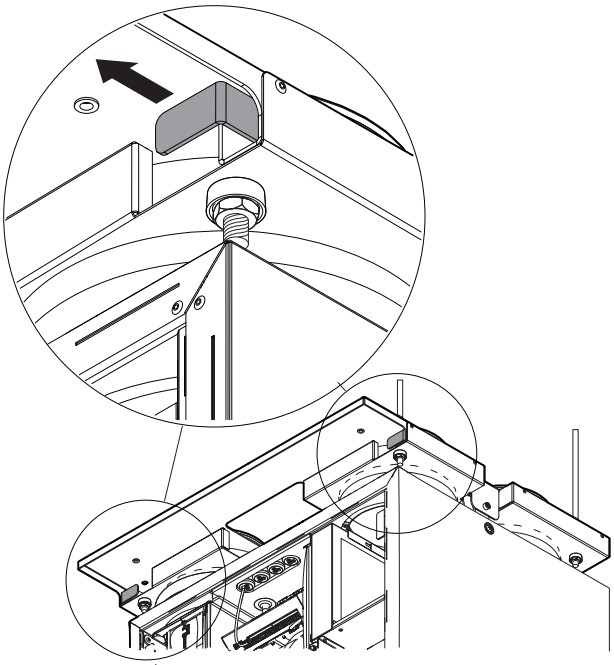

Čia rasite montavimo instrukciją kitomis kalbomis